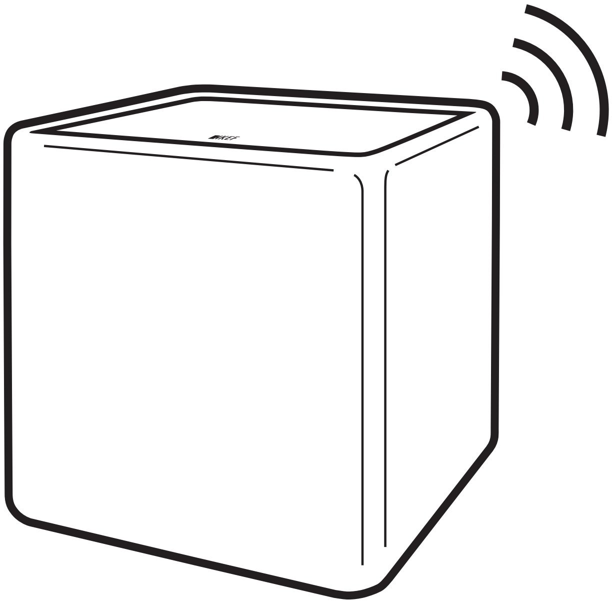

# Quick Start Guide

V-20W

Wireless Subwoofer for V Soundbar

**English • Deutsch • Français • 日本語 • Español • 简体中文**

# Introduction

(DEU) Einleitung (FRA) Introduction (JPN) はじめに (SPA) Introducción (CHI-S) 简介

**ENG** Thank you for purchasing KEF powered subwoofer V-20W. We are confident that your V-20W will provide reliable, high performance sound for many years to come. Please read this manual fully before you attempt any connection to the V-20W.

**DEU** Vielen Dank fur den Kauf des aktiven Subwoofers KEF V-20W. Wir sind davon überzeugt, dass Ihr V-20W lange Zeit zuverlässig funktionieren und eine hohe Klangqualität gewährleisten wird. Lesen Sie bitte diese Anleitung sorgfältig durch, bevor Sie Ihr Gerät anschließen.

**FRA** KEF vous remercie de votre achat d'un subwoofer modèle V-20W. Nous sommes convaincus que votre haut-parleur V-20W vous procurera un son fiable et de hautes performances pendant de longues années. Veuillez lire intégralement le présent manuel avant de procéder à des connexions quelconques.

**JPN** V-20W をお買い上げ有難うございます。ご使用前に必ず本取説をお読みください。

**SPA** Le damos las gracias por haber adquirido el altavoz para graves KEF Modelo V-20W. Estamos seguros de que el V-20W le proporcionará un sonido de calidad y de altas prestaciones durante muchos años. Por favor, lea este manual antes de intentar conectar y poner en funcionamiento el altavoz.

**CHI-S** 感谢您购买 V-20W！我们相信，V-20W 将在未来数年里带给您可靠的高性能音质。安装 V-20W 之前，请仔细阅读本手册。

# Inside the box

(DEU) Lieferumfang (FRA) À l'intérieur de la boîte (JPN) パッケージの内容 (SPA) Dentro de la caja (CHI-S) 包装清单

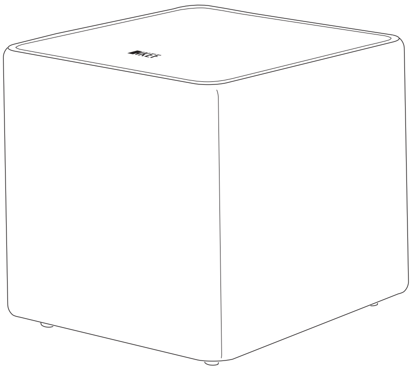

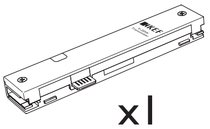

x1

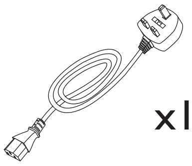

x1

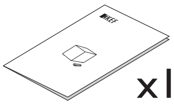

x1

x1

# Important safety instructions

- Follow this manual carefully for best results from your speakers
- Read and return warranty card
- Clean with a dry lint free cloth
- Do not use spirit based cleaners
- Avoid damp
- Avoid temperature extremes
- Avoid direct sunlight
- SAFETY NOTICE! trailing cables are dangerous, secure all cables

**WARNING**

TO REDUCE THE RISK OF FIRE OR ELECTRICAL SHOCK, DO NOT EXPOSE THIS APPLIANCE TO RAIN OR MOISTURE

**CAUTION**

RISK OF ELECTRIC SHOCK
DO NOT OPEN

CAUTION: TO REDUCE THE RISK OF ELECTRIC SHOCK, DO NOT REMOVE COVER (OR BACK).
NO USER-SERVICEABLE PARTS INSIDE. REFER SERVICING TO QUALIFIED SERVICE PERSONNEL.

## Explanation of Graphical Symbols

The lightning flash with arrowhead symbol, within an equilateral triangle, is intended to alert the user to the presence of uninsulated "dangerous voltage" within the products enclosure that may be of a sufficient magnitude to constitute a risk of electrical shock to persons.

The exclamation mark within an equilateral triangle is intended to alert the user to the presence of important operating and maintenance (servicing) instructions in the literature accompanying the appliance.

- A combined mains power input lead and country specific mains plug is provided.
- Check before connecting to your local mains supply that the local supply voltage is the same as that marked on the rear panel. If it is not, check with your supplier before proceeding.

Caution: Any changes or modifications not expressly approved by the party responsible for compliance could void the user's authority to operate this equipment.

This equipment complies with FCC radiation exposure limits set forth for an uncontrolled environment.

This equipment should be installed and operated with minimum distance 20cm between the radiator & your body and must not be co-located in conjunction with any other antenna or transmitter.

This device complies with part 15 of the FCC Rules. Operation is subject to the following two conditions: (1) This device may not cause harmful interference, and (2) This device must accept any interference received, including interference that may cause undesired operation.

## WARNING:

Due to the mains switch being located on the rear panel, the appliance must be located in an open area without anything obstructing access to the mains switch.

The apparatus should be connected to a mains socket with a protective earthing connection.

Correct Disposal of this product. This marking indicates that this product should not be disposed with other household wastes throughout the EU. To prevent possible harm to the environment or human health from uncontrolled waste disposal, recycle it responsibly to promote the sustainable reuse of material resources. To return your used device, please use the return and collection systems or contact the retailer where the product was purchased. They can take this product for environmentally safe recycling.

**Please take heed of the following before using the KEF Model V-20W. Note also that the word "appliance" shall refer to the KEF V-20W subwoofer, or any part of it.**

1. **Read Instructions** – All the Safety and Operating Instructions should be read before the appliance is operated.
2. **Retain Instructions** – The Safety and Operating Instructions should be retained for future reference.
3. **Heed Warnings** – All warnings on the appliance and in the Operating Instructions should be adhered to.
4. **Follow Instructions** – All Operating and Use Instructions should be followed. Only use attachments/accessories specified by the manufacturer.
5. **Important** – Do not defeat the safety purpose of the polarized or grounding type plug. The third prong is provided for your safety. If the provided plug does not fit into your outlet, consult an electrician for replacement of the obsolete outlet. Refer all servicing to a qualified service personnel. Servicing is required for any damaged parts such as power-supply cordor plug.
6. **Water and Moisture** – The appliance should not be used in or near water - for example, near a bathtub, washbowl, kitchen sink, laundry tub, in a wet basement, or near a swimming pool, and the like. The appliance shall not be exposed to dripping or splashing. Care should be taken so that objects containing liquids are not placed upon or spilled into the enclosure through openings and that no objects filled with liquids, such as a vase, shall be placed on the appliance.
7. **Ventilation** – The appliance should be situated so that its location or position does not interfere with its proper ventilation. For example, the appliance should not be situated on a bed, sofa, or similar surface that may block any ventilation openings.
8. **Heat** – The appliance should be situated away from heat sources such as radiators, heat registers, stoves or other appliances (including amplifiers) that produce heat.
9. **Power Sources** – The appliance should be connected to a power supply only of the type described in the Operating Instructions or as marked on the appliance and it shall remain readily operable. Mains plug is used as the disconnect device. To be completely disconnected from the power input, the mains plug of the appliance must be disconnected from the mains completely.
10. **Power-cord Protection** – Power supply cords should be routed so that they are not likely to be walked on or pinched by items placed upon or against them, paying particular attention to cords at plugs, convenience receptacles and the point where they exit from the appliance. The main plug should not be obstructed OR should be easily accessed during intended use.
11. **Attachments and Accessories** – Use only attachments/accessories specified by the manufacturer.
12. **Handling** – The appliance should be transported with the cart, stand, tripod, bracket, or table specified by manufacturer, or sold with the apparatus. When a cart is used, use caution when moving the cart/appliance combination to avoid injury from tip-over.
13. **Non-use Periods** – Unplug this appliance during lightning storms or when unused for long periods of time.
14. **Damage Requiring Service** – The appliance should be serviced by qualified service personnel when:
    a) The power supply cord or the plug has been damaged; or
    b) Objects have fallen or liquid has been spilled into the appliance; or
    c) The appliance has been exposed to rain; or
    d) The appliance does not appear to operate normally or exhibits a marked change in performance; or
    e) The appliance has been dropped or the enclosure damaged.
15. **Servicing** – The user shall not attempt to service the appliance beyond that described in the Operating Instructions. All other servicing should be referred to qualified service personnel.

# Sicherheitshinweise



- Befolgen Sie dieses Handbuch genau, um die besten Ergebnisse für Ihre Lautsprecher zu bekommen
- Lesen Sie sich die Garantiekarte durch, und schicken Sie sie zurück
- Reinigen Sie das Gerät mit einem trockenen, flusenfreien Tuch
- Verwenden Sie keine Reinigungsmittel auf Alkoholbasis
- Vermeiden Sie feuchte Umgebungen
- Vermeiden Sie Extremtemperaturen
- Vermeiden Sie direkte Sonneneinstrahlung
- SICHERHEITSHINWEIS! Lockere Kabelschlaufen sind gefährlich, sichern Sie alle Kabel ab

**WARNHINWEIS**

BITTE SETZEN SIE DAS GERÄT WEDER REGEN NOCH FEUCHTIGKEIT AUS, UM DAS RISIKO EINES BRANDS ODER EINES STROMSCHLAGS ZU VERRINGERN.

**ACHTUNG**

STROMSCHLAGRISIKO
NICHT ÖFFNEN

ACHTUNG: NEHMEN SIE DEN GEHÄUSEDECKEL (ODER DIE GEHÄUSERÜCKSEITE) NICHT AB, ES BESTEHT DIE GEFAHR EINES STROMSCHLAGS. ES BEFINDEN SICH KEINE VOM BENUTZER ZU REPARIERENDE/WARTENDE TEILE INNERHALB DES GERÄTS. BITTE WENDEN SIE SICH IM SERVICEFALL AN QUALIFIZIERTES FACHPERSONAL.

- Ein Netzkabel mit länderspezifischem Stecker ist im Lieferumfang inbegriffen.
- Prüfen Sie, ob die örtliche Stromspannung der Beschriftung auf der Rückseite entspricht, bevor Sie das Gerät an eine Steckdose anschließen. Wenn dies nicht der Fall ist, wenden Sie sich an Ihren Lieferanten, bevor Sie fortfahren.

## Symbolerklärung

Das Symbol eines Blitzes mit einer Pfeilspitze innerhalb eines gleichseitigen Dreiecks zeigt dem Benutzer das Vorhandensein einer nicht abgeschirmten Spannung im Gehäuse an, die so hoch sein kann, dass Personen einen elektrischen Schock erleiden können.

Das Ausrufezeichen innerhalb eines gleichseitigen Dreiecks weist den Benutzer auf wichtige Bedienungs- und Wartungshinweise in der mitgelieferten Gerätedokumentation hin.

## WARNHINWEIS:

Da sich der Netzschalter auf der Rückseite befindet, muss das Gerät an einem Ort aufgestellt werden, der einen freien Zugang zum Netzschalter gewährt.
Das Gerät sollte an eine Steckdose mit geerdetem Schutzleiter angeschlossen werden.

Korrekte Entsorgung dieses Produkts. Diese Markierung gibt an, dass dieses Produkt innerhalb der EU nicht mit dem normalen Haushaltsmüll entsorgt werden darf. Um mögliche Umweltund Gesundheitsschäden aus unkontrollierter Abfallentsorgung zu vermeiden, recyceln Sie es verantwortungsbewusst, um die nachhaltige Wiederverwendung von Rohstoffen zu fördern.
Verwenden Sie zur Rückgabe Ihres Altgeräts bitte die entsprechenden Rücknahme- und Sammelsysteme, oder wenden Sie sich an den Händler, bei dem das Produkt gekauft wurde. Diese können das Produkt einem umweltverträglichen Recycling zuführen.

**Beachten Sie vor Verwendung des KEF V-20W bitte Folgendes. Beachten Sie bitte, dass sich der Begriff „Gerät“ auf den KEF V-20W bzw. einen Teil des KEF V-20W bezieht.**

1. **Lesen Sie die Anleitung** – Lesen Sie alle Sicherheitshinweise und die Bedienungsanleitung, bevor Sie das Gerät in Betrieb nehmen.
2. **Bewahren Sie die Anleitung auf** – Die Bedienungsanleitung sollte zur zukünftigen Verwendung aufbewahrt werden.
3. **Beachten Sie Warnungen** – Alle Warnungen auf dem Gerät und in der Bedienungsanleitung sollten beachtet werden.
4. **Befolgen Sie Anweisungen** – Alle Bedienungs- und Verwendungshinweise müssen befolgt werden. Verwenden Sie nur vom Hersteller angegebene Befestigungen/Zubehörteile.
5. **Wichtig** - Umgehen Sie nicht den Sicherheitszweck des polarisierten bzw. geerdeten Steckers. Der dritte Stift ist für Ihre Sicherheit gedacht. Wenn der Stecker des Geräts nicht in Ihre Steckdose passt, ziehen Sie einen Elektriker zu Rate, um die veraltete Steckdose zu ersetzen. Wenden Sie sich im Servicefall bitte stets an qualifiziertes Fachpersonal. Wartungsarbeiten oder Reparaturen sind erforderlich, wenn Teile wie das Netzkabel oder der Stecker beschädigt sind.
6. **Wasser und Feuchtigkeit** - Verwenden Sie das Gerät nicht in der Nähe von Wasser, z. B. in der Nähe einer Badewanne, eines Waschbeckens, einer Küchenspüle oder einer Wäschewanne, in einem feuchten Keller oder in der Nähe eines Schwimmbads, etc. Das Gerät muss vor Tropfen und Spritzwasser geschützt werden. Achten Sie darauf, keine Gegenstände mit Flüssigkeiten auf das Gehäuse zu stellen, und verhindern Sie, dass Flüssigkeiten durch Öffnungen in das Gehäuse gelangen. Mit Flüssigkeiten gefüllte Gegenstände wie z.B. Vasen dürfen nicht auf das Gerät gestellt werden.
7. **Belüftung** – Das Gerät muss so aufgestellt werden, dass die Belüftung des Geräts nicht beeinträchtigt wird. Das Gerät sollte beispielsweise nicht auf einem Bett oder Sofa oder auf einer ähnlichen Oberfläche positioniert werden, welche eventuell die Ventilationsöffnungen blockieren könnte.
8. **Wärme** – Stellen Sie das Gerät nicht in der Nähe von Wärmequellen, z. B. Heizkörper, Heizstrahler, Öfen oder anderen wärmeerzeugende Geräte (auch Verstärker), auf.
9. **Stromquellen** – Das Gerät sollte nur an Stromquellen angeschlossen werden, die in der Bedienungsanleitung beschrieben oder am Gerät vermerkt sind, und jederzeit betriebsbereit bleiben. Der Netzstecker wird als Trenngerät verwendet. Für eine vollständige Trennung der Verbindung zur Stromquelle muss der Netzstecker des Geräts vollständig aus der Steckdose gezogen werden.
10. **Schutz des Netzkabels** – Netzkabel sollten so geführt werden, dass nicht darauf getreten wird oder sie durch Gegenstände, die darauf oder dagegen gestellt oder gelegt werden, eingeklemmt werden. Achten Sie besonders auf die Kabelabschnitte an Steckern, Verlängerungsleitungen und an dem Punkt, an dem sie aus dem Gerät kommen. Der Netzstecker darf nicht versperrt sein, ODER muss bei der beabsichtigten Verwendung leicht zugänglich sein.
11. **Befestigungen und Zubehörteile** – Verwenden Sie nur vom Hersteller angegebene Befestigungen/Zubehörteile.
12. **Handhabung** – Verwenden Sie das Gerät nur mit dem vom Hersteller angegebenen oder mit dem Gerät gelieferten Wagen, Ständer, Stativ, Tisch oder entsprechender Halterung. Wenn ein Wagen verwendet wird, seien Sie vorsichtig, wenn Sie den Wagen mit dem Gerät bewegen, um Verletzungen durch ein mögliches Umfallen zu vermeiden.
13. **Nichtbenutzung** – Ziehen Sie bei Gewittern oder im Fall, dass das Gerät für längere Zeit nicht verwendet werden soll, den Stecker aus der Steckdose.
14. **Beschädigungen, die eine Reparatur erforderlich machen** – In folgenden Fällen sollte das Gerät von qualifiziertem Servicepersonal repariert werden:
    a) Das Netzkabel oder der Stecker sind beschädigt; oder
    b) Gegenstände oder Flüssigkeiten sind in das Gehäuse gelangt; oder
    c) Das Gerät war Regen ausgesetzt; oder
    d) Das Gerät scheint nicht richtig zu funktionieren oder zeigt deutliche Leistungsveränderungen; oder
    e) Das Gerät wurde fallen gelassen, oder das Gehäuse wurde beschädigt.
15. **Wartung** – Der Anwender darf keine Wartung am Gerät durchführen, die nicht ausdrücklich im Handbuch beschrieben ist. Alle anderen Wartungsfälle sollten qualifiziertem Fachpersonal überlassen werden.

# Précautions d'emploi



- Suivez attentivement les instructions de ce manuel pour tirer le meilleur parti de vos haut-parleurs
- Lisez et renvoyez la carte de garantie
- Nettoyez avec un chiffon sec non pelucheux
- N'utilisez pas de produits nettoyants à base d'alcool
- Évitez les environnements humides
- Évitez les températures extrêmes
- Éviter la lumière solaire directe
- INFORMATION SÉCURITÉ ! Des câbles traînant sur le sol peuvent être dangereux, rangez tous les câbles

**AVERTISSEMENT**

POUR RÉDUIRE LES RISQUES D'INCENDIE OU DE CHOC ÉLECTRIQUE, N'EXPOSEZ PAS CE MATÉRIEL À L'EAU OU À L'HUMIDITÉ.

**ATTENTION**

RISQUE DE CHOC ÉLECTRIQUE
NE PAS OUVRIR

ATTENTION : POUR RÉDUIRE LES RISQUES DE CHOC ÉLECTRIQUE, N'ENLEVEZ PAS LE COUVERCLE OU LE CAPOT ARRIÈRE. AUCUNE PIÈCE INTERNE NE PEUT ÊTRE RÉPARÉE PAR L'UTILISATEUR. LA MAINTENANCE DOIT ÊTRE EFFECTUÉE PAR DES TECHNICIENS QUALIFIÉS.

- Une alimentation d'entrée et une fiche spécifique aux normes électriques de votre pays sont fournies.
- Avant de raccorder l'appareil à votre réseau électrique, vérifiez que la tension du réseau correspond à la tension indiquée sur la plaque signalétique. Si ce n'est pas le cas, contactez votre revendeur avant toute opération.

## Explication des symboles

L'éclair fléché dans un triangle équilatéral avertit l'utilisateur de la présence d'une "tension dangereuse" non isolée à l'intérieur de l'appareil, d'une valeur suffisante pour constituer un risque d'électrocution aux personnes.

Le symbole représentant un point d'exclamation à l'intérieur d'un triangle équilatéral signale à l'utilisateur la présence d'instructions importantes relatives au fonctionnement et à l'entretien de l'appareil (maintenance) dans le manuel accompagnant ce produit.

## AVERTISSEMENT:

L'interrupteur principal étant situé sur le panneau l'arrière, cet appareil doit être utilisé dans une zone ouverte, sans que rien n'empêche l'accès à l'interrupteur principal.
L'appareil doit être connecté au réseau électrique via une prise équipée d'une connexion de protection vers la terre.

Élimination correcte de ce produit. Le symbole indique que ce produit ne peut pas être traité comme un déchet ménager en Union Européenne. Par mesure de prévention pour l'environnement et pour la santé humaine et pour éviter l'élimination incontrôlée des déchets, veuillez le recycler conformément au principe de réutilisation des ressources matérielles.
Pour renvoyer votre appareil usagé, utilisez les systèmes de renvoi et de collecte qui vous sont proposés ou contactez le revendeur chez qui vous avez acheté ce produit. Ils peuvent faire recycler ce produit en respectant l'environnement.

**Respectez les recommandations suivantes avant d'utiliser le KEF V-20W. Veuillez noter que le mot « appareil » renvoie au KEF V-20W ou à n'importe quelle partie de celui-ci.**

1. **Lisez le manuel d'instructions** — Toutes les instructions de Sécurité et de Fonctionnement doivent être lues avant d'utiliser l'appareil.
2. **Conservez le manuel d'instructions** — Toutes les instructions de Sécurité et de Fonctionnement doivent être conservées pour un usage futur.
3. **Respectez les Avertissements** — Tous les avertissements figurants sur le produit ou dans le manuel d'instructions doivent être respectés.
4. **Suivez les instructions** — Toutes les instructions de fonctionnement et d'usage doivent être respectées. Utilisez uniquement des accessoires et des pièces spécifiés par le fabricant.
5. **Important** — Ne tentez pas de modifier les dispositifs de sécurité que constituent les fiches de type terre ou polarisées. La troisième fiche est présente à des fins de sécurité. Si la fiche fournie ne rentre pas dans votre prise, appelez un électricien pour remplacer la prise obsolète. Toute maintenance doit être effectuée par des techniciens qualifiés. Une opération de maintenance est requise pour intervenir sur une prise, une fiche ou un câble endommagés.
6. **Eau et humidité** — Cet appareil ne doit pas être utilisé dans ou près de l'eau - par exemple près d'une baignoire, d'un évier de cuisine, d'un lavabo, dans un sous-sol humide, près d'une piscine et autres endroits similaires. L'appareil ne doit pas être exposé à des éclaboussures où à des ruissèlements. Vous devez veiller à ce qu'aucun objet contenant des liquides ne soit posé à proximité de l'appareil ou renversé à proximité des ouvertures. Vous devez veiller à ce qu'aucun objet contenant des liquides, comme par exemple, mais pas seulement, un vase, ne soit placé sur l'appareil.
7. **Ventilation** — L'appareil doit être placé dans une position ou dans un lieu qui n'interfère pas avec le bon fonctionnement de sa ventilation. Par exemple, l'appareil ne doit pas être placé sur un lit, un canapé, un sofa ou toute surface similaire pouvant potentiellement obstruer les ouvertures de ventilation.
8. **Chaleur** — L'appareil doit être éloigné de sources de chaleur comme les radiateurs, les chaudières, les bouches d'aération de chauffage central ou d'autres appareils (y compris des amplificateurs) produisant de la chaleur.
9. **Alimentation électrique** — L'appareil doit être relié à une source d'alimentation électrique uniquement conforme à la description qui en est faite dans le manuel d'instructions ou comme indiqué sur l'appareil. Elle doit rester facilement accessible en toutes circonstances. La fiche principale est utilisée comme dispositif de déconnexion. Pour déconnecter complètement l'alimentation électrique, la fiche du câble alimentation de l'appareil doit être complètement retirée de la prise du réseau électrique.
10. **Protection du câble d'alimentation** — Les câbles d'alimentation électrique doivent être disposés de manière à ce qu'ils ne soient pas écrasés par des objets posés sur, ou contre, eux. Ils doivent être situés hors d'une zone de passage afin que l'on ne marche pas dessus. Soyez particulièrement attentif à la zone d'emplacement des câbles et des fiches, des prises de courant et du point de sortie de l'appareil. La prise principale ne doit pas être obstruée et DOIT être facilement accessible pendant l'usage de l'appareil.
11. **Accessoires** — Utililsez uniquement des accessoires et des pièces spécifiés par le fabricant.
12. **Manipulation** — L'appareil doit être transporté avec le chariot, pied, tripode, crochet ou table spécifié par le fabricant, ou vendu avec l'appareil. Si vous utilisez un chariot, portez une attention particulière lorsque vous déplacez l'appareil ou le chariot, afin éviter des blessures dues à un renversement.
13. **Périodes d'inactivité** — Débranchez l'appareil pendant un orage, ou si vous n'envisagez pas de l'utiliser pendant une longue période.
14. **Dommages requérant des réparations** — Cet appareil doit être réparée par des techniciens qualifiés quand :
    a) Le câble alimentation ou la fiche ont été endommagés, ou que
    b) Des objets ou des liquides sont tombés à l'intérieur de l'appareil, ou que
    c) L'appareil a été exposé à la pluie ou que,
    d) L'appareil semble ne plus fonctionner normalement ou que ses performances sont notablement différentes, ou que
    e) L'appareil est tombé ou que le châssis est endommagé.
15. **Réparations** - L'utilisateur ne doit pas effectuer de maintenance de l'appareil au-delà des opérations décrites dans le manuel d'instructions. Toute autre opération de maintenance doit être effectuée par des techniciens qualifiés.

# 警告・安全上のご注意

JPN

- スピーカーの性能を出し切るためにこのマニュアルをよくお読みください
- 日本国内では保証書の発行をいたしておりません。正規販売店の領収書が保証書に替わります。Vシリーズは自然故障においてお買い上げより1年間の無償修理です。
- 毛羽立ちのない柔らかい布に少量の水分を含ませて拭いてください
- アルコールなど化学物質を一切使用しないでください
- 湿気を避けてください
- 極端な温度は避けてください
- 直射日光を避けてください
- 安全注意！ケーブル類はきれいにまとめ足に引っ掛けることのないようにしてください

ご使用前に必ずお読みください。

**警 告**
火災や感電の恐れがありますので、絶対に内部を開けたり水に濡らさないでください。

**警　告**
感電の原因
になります

**注意:** 感電の危険を減らすため、
カバー(または背面カバー)は取り外さないでください。
内部には、ユーザーが点検・修理できる部品はありません。
点検・修理は資格を持つ技術者に依頼してください。

- 仕向国の規格にあわせた付属の電源コードとプラグが付属しています。
- 電源コードを接続する前に、リア・パネルに記されている電源電圧がお使いの地域の電源電圧に合っていることを確認してください。もし、異なっている場合には接続せずにお買い求めの販売店にご相談ください。

## シンボル・マークの説明

正三角形の中に稲妻が記されているマークは、ケースの内部に感電する恐れのある高い電圧が絶縁されずにかかっていることについての警告を示しています。

正三角形の中に感嘆符が記されているマークは、セットに付属の印刷物に取り扱いやサービスについての重要な指示があることについて警告しています。

## 警告

主電源スイッチは後部パネルにありますので、機器は主電源スイッチにアクセスするのに障害物などがない場所に置いてください。

アース接続をしないで　操作をしないでください。

アース接続はプラグインの前に行ってください。またソケットからプラグを抜いた後アース接続を取り払ってください。

## ご使用上の注意

1. 本機を安全にお使いいただくと共に、性能を十分に発揮していただくために、ご使用前に本書を必ずお読みください。
2. 本書は大切に保管してください。
3. 安全にお使いいただくために製品本体や本書に記載されている全ての警告と注意を守ってください。
4. 本機の設置や操作は本書に従ってください。
5. 本機を安全にお使いいただくようアースをおとり下さい。
6. 本機を水の中や水のそばで使わないでください。また、湿気の多い場所での使用も避けてください。（例：バスタブ、洗面所、台所、洗濯場、湿気の多い地下、プールなど。）
7. 本機の放熱を妨げるような場所に置いたり、物をかぶせたりしないでください。
8. 本機を暖房器具や電熱器、アンプなど発熱の多い機器のそばに置かないでください。
9. 製品本体のリアーパネルに記されている電源仕様のみでお使いいただけます。
10. 電源コードやプラグが歩行の邪魔になったり、ものに挟まれたりすることのないように十分注意してください。
11. アタッチメントやアクセサリーは本書にしたがって使用してください。
12. 取り扱い–本機を移動するときは台車など生産者が指定した物を使って安全に移動してください。特に台車を使うときにはバランスを失うなどして荷崩れを起こし事故に至ることのないように十分にご注意ください。
13. 長期間お使いにならないときは、必ず電源プラグをＡＣコンセントから抜いてください。
14. 次のような場合は KEF 製品の修理できる資格のあるサービスマンに修理を依頼してください。
    a) 電源コードやプラグが不良となったとき。
    b) ものを本体内に落としたり、液体をこぼしてしまったとき。
    c) 雨など水にぬれてしまった場合。
    d) 正常に動作しないとき。
    e) 落としたり、キャビネットを損傷したとき。
15. 修理について。お客さまご自身での修理はしないでください。全ての修理は KEF 製品を修理できる資格を持ったサービスマンに依頼してください。

# Instrucciones de seguridad

SPA

- Siga este manual atentamente para obtener los mejores resultados de sus parlantes
- Lea y envíe de vuelta la tarjeta de garantía
- Limpie con un paño seco y que no deje pelusas
- No use limpiadores a base de alcohol
- Evite los entornos húmedos
- Evite las temperaturas extremas
- Evite la luz solar directa
- AVISO DE SEGURIDAD Los cables sueltos son peligrosos, asegúrelos

**ADVERTENCIA**

PARA REDUCIR EL RIESGO DE INCENDIO O CHOQUE ELÉCTRICO, NO EXPONGA ESTE APARATO A LA LLUVIA O LA HUMEDAD

**PRECAUCIÓN**

RIESGO DE CHOQUE ELÉCTRICO
NO ABRIR

PRECAUCIÓN: PARA REDUCIR EL RIESGO DE CHOQUE ELÉCTRICO, NO QUITE LA CUBIERTA DELANTERA (O LA POSTERIOR). EL APARATO NO CONTIENE PIEZAS QUE PUEDAN SER REPARADAS POR EL USUARIO. DERIVE LAS REPARACIONES A PERSONAL DE SERVICIO TÉCNICO CALIFICADO

- Viene con un cable de entrada de alimentación combinado y un enchufe de conexión a la red eléctrica específico para el país.
- Antes de conectarlo a la red eléctrica local, verifique que su voltaje de alimentación sea el mismo que el marcado en el panel trasero. De no ser así, verifique con su proveedor antes de proceder.

## Explicación de los símbolos gráficos

El rayo con el símbolo de la flecha dentro del triángulo equilátero tiene como fin alertar al usuario sobre la presencia de "voltaje peligroso" no aislado dentro de la carcasa del producto que puede ser de una magnitud suficiente como para constituir un riesgo de choque eléctrico para las personas.

El signo de exclamación dentro del triángulo equilátero tiene como fin alertar al usuario sobre la presencia de instrucciones importantes de operación y mantenimiento (servicio técnico) en el manual que acompaña el aparato.

## ADVERTENCIA:

Debido a que el interruptor de alimentación está ubicado en el panel trasero, el aparato debe colocarse en un área abierta sin nada que obstruya el acceso a dicho interruptor. El aparato debe conectarse al tomacorriente de alimentación con la conexión a tierra de protección.

Cómo desechar ese producto de forma correcta. Esta marca indica que este producto no debe desecharse con otros desperdicios domésticos en la Comunidad Europea. Para evitar posibles daños al medioambiente o la salud de los seres humanos debido a la eliminación de deshechos no controlados, recíclelo responsablemente para promover una reutilización sostenible de los materiales.
Para devolver su dispositivo usado, utilice los sistemas de devolución y recolección o comuníquese con la tienda minorista donde adquirió el producto. Ellos pueden llevarse este producto para reciclarlo de modo que sea seguro para el medioambiente.

**Tenga cuidado con lo siguiente antes de usar el KEF V-20W. Además tenga en cuenta que la palabra "aparato" se refiere al KEF V-20W o cualquier parte de este.**

1. **Lea las instrucciones** – Todas las instrucciones de seguridad y operación deben leerse antes de operar el aparato.
2. **Conserve las instrucciones** – Las instrucciones de seguridad y operación deben conservarse para poder consultarlas en el futuro.
3. **Tenga cuidado con las advertencias** – Se debe prestar atención a todas las advertencias en el aparato y en las Instrucciones de operación.
4. **Siga las instrucciones** – Deben seguirse todas las instrucciones de operación y uso. Solo use los accesorios especificados por el fabricante.
5. **Importante** – No altere el propósito de seguridad del enchufe polarizado o con conexión a tierra. La tercera clavija es un dispositivo de seguridad. Si el enchufe suministrado no encaja en su toma de correiente, consulte con un electricista para reemplazar el tomacorriente obsoleto. Derive todas las reparaciones a personal de servicio técnico calificado. Se requiere servicio técnico para las piezas dañadas tales como el cable de alimentación o el enchufe.
6. **Agua y humedad** – El aparato no debe usarse dentro o cerca del agua, por ejemplo, cerca de una bañera, un lavabo, un fregadero o un recipiente para lavar la ropa, en un sótano húmedo, cerca de una alberca, etc. Este aparato no debe estar expuesto a goteos o salpicaduras. Se debe tener cuidado de no colocar objetos que contengan líquidos sobre la carcasa ni que se derramen dentro de ella a través de aberturas y de no colocar objetos que contengan líquidos, tales como un florero, sobre el aparato.
7. **Ventilación** – El aparato debe colocarse de modo tal que su ubicación o posición no interfiera con su ventilación adecuada. Por ejemplo, el aparato no debe colocarse sobre una cama, un sofá u otra superficie similar que podría bloquear las aberturas de ventilación.
8. **Calor** – El aparato debe situarse lejos de fuentes de calor tales como radiadores, rejillas de calefacción, estufas u otros artefactos (incluidos amplificadores) que produzcan calor.
9. **Fuentes de alimentación** – El aparato debe conectarse a una fuente de alimentación únicamente del tipo descrito en las Instrucciones de operación o según lo que se indica en el aparato y deberá permanecer listo para su operación. El enchufe de conexión a la red eléctrica se usa como dispositivo de desconexión. Para desconectarlo completamente de la entrada de alimentación, el enchufe de conexión a la red eléctrica del aparato debe desconectarse de la red completamente.
10. **Protección del cable de corriente** – Los cables de corriente deben ubicarse de modo tal que no se puedan pisar o pellizcar con artículos que se coloquen encima o contra ellos. Preste especial atención a los cables en los enchufes, las tomas de corriente y en el punto en donde salen del aparto. El enchufe de conexión no debe estar obstruido O debe poder accederse a él fácilmente durante el uso.
11. **Accesorios** – Use únicamente los accesorios especificados por el fabricante.
12. **Manejo** – El aparato debe transportarse con el carro, el pie, el trípode, el soporte o la mesa especificados por el fabricante o vendidos con el aparato. Al usar el carro, tenga cuidado al mover la combinación de carro/aparato para evitar heridas que podrían ocurrie si se vuelca.
13. **Períodos en los que no se utilice** – Desconecte el aparato durante tormentas eléctricas o si pasa un largo período sin usarse.
14. **Daños que requieren servicio técnico** – El aparato debe ser revisado por personal de servicio calificado cuando:
    a) El cable de alimentación o el enchufe estén dañados; o
    b) Cuando se hayan caído objetos o derramado líquidos dentro del aparato; o
    c) Cuando el aparato haya estado expuesto a la lluvia; o
    d) Cuando el aparato parezca no funcionar normalmente o exhiba un marcado cambio en el desempeño; o
    e) Cuando el aparato se haya caído o la carcasa esté dañada.
15. **Servicio técnico** – El usuario no deberá intentar reparar el aparato más allá de lo descrito en las Instrucciones de operación. Todas las demás reparaciones deben derivarse a personal de servicio técnico calificado.

# 重要的安全注意事项



- 请仔细阅读和遵循本手册以取得最佳的效果
- 请阅读和寄回质量保证卡
- 请用不含麻质的干布清洁
- 请勿使用含酒精的清洁剂
- 避免潮湿
- 避免过高和过低的温度
- 避免阳光照射
- 注意安全！散乱曳尾的连接线和电线有潜在危险
- 必须固定所有连接线及电线

**警 告**

为避免发生火灾或触电事故，本机不准淋雨或受潮。

**警 告**

不准打开 以防触电

注意：为避免触电，不准打开机壳(或机背)。
机壳内没有用户能自行维修的零部件。
本机须由合格维修人员维修。

- 跟机提供了一条带有插头的电源线，插头的类型取决于不同的销售国。
- 在连接电源之前，必须检查当地市电与后面板上标识的电压是否一致。如果不一致，请联系销售商。

## 图形标识解释

左示三角形内加闪电标志，提醒用户本机内有未经绝缘的“危险电压”存在，可能足以令人发生触电危险。

左示三角形内加感叹号标志，提醒用户本机附有重要的文字指南，介绍如何操作及维修。

## 警告：

由于电源开关位于后面板，因此本机必须放置在敞开的区域，电源开关不被阻挡，便于操作。
本机必须连接至带有保护接地的电源插座。

请正确处置本产品。该标识表示，在全欧洲本产品不得随其他家庭废物一起处置。为了防止由于不受控制的废物处置引起的对人体或环境可能造成的损害，请尽责地循环使用以促进资源的可持续性再利用。若要退回不再使用的设备，请使用退回收集系统或联系销售商。他们可以将本产品进行有利环境的安全循环利用。

**请在使用V-20W之前务必留意以下指引。注意，“本机”在这里是指V-20W超低音扬声器或其部分。**

1. 在对本机进行操作之前，必须阅读所有安全信息和操作说明。
2. 务必保留所有安全信息和操作说明以备日后参考。
3. 必须遵守本机和操作说明上的所有警告信息。
4. 必须遵守所有操作和使用说明。
5. 切勿让分了极性的或接地型的插头失去安全效用。第三插脚是用于安全目的的。

   如果跟机提供的插头与您的插座不匹配，请咨询电工、更换不适用的插座。

   请将所有维修事项交给合格维修人员完成。对于受损的零件如电源线或插头，必须进行维修。
6. 不准在近水地方使用本机，例如在靠近浴缸、洗手盆、厨房洗涤盆或洗衣盆的地方，或在潮湿的地库内，或靠近泳池的地方使用本机。本机不得暴露于滴水或溅水中。必须注意，不要将装有液体的物品放置在本机上，不要让液体由机箱的开口处进入机内。本机上不应放置诸如花瓶一类的装液体的物品。
7. 本机应安装或放置在不影响正常通风的位置上使用，例如不应将其放在可能堵塞其通风孔的睡床、沙发、毯子或类似表面上。
8. 本机的安装位置应远离热源，例如暖炉、加热器、火炉或其他产热装置(包括功放)。
9. 本机的操作说明或本机上的标识都有对电源要求的描述，只能连接符合此要求的电源，并且要保证便于操作。电源插头是断开电源的装置，为了完全断开电源，必须将本机的插头完全拔出电源插座。
10. 布置电源线时，确保电源线不被踩踏或挤压，尤其要注意插头、转接插座及接出本机处的电源线部分。必须确保电源插头不被阻挡，便于操作。
11. 只能使用KEF规定的附件。
12. 本机只能使用KEF规定的或跟机提供的推车、架子、三角架或桌子进行搬运。在使用推车搬运时，必须注意整体移动推车/本机，避免翻倒引起伤害。
13. 打雷或长期闲置不用时，必须将电源插头拔掉。
14. 本机在发生下列情形时，必须交给合格维修人员进行维修：

    a）电源线或插头损坏，

    b）有异物掉进或液体溅入本机，

    c）本机受到雨淋，

    d）本机运行不正常或性能上出现明显变化，

    e）本机坠落或机箱受损。
15. 用户不得试图对本机进行操作说明所描述的之外的维修操作。所有其他的维修事项必须交给合格的维修人员进行。

# Wireless Connection with V700

(DEU) Kabellose Verbindung mit V700   (FRA) Connexion sans fil avec V700   (JPN) V700とのワイアレス接続
(SPA) Conexión inalámbrica con V700   (CHI-S) 与V700无线连接

1

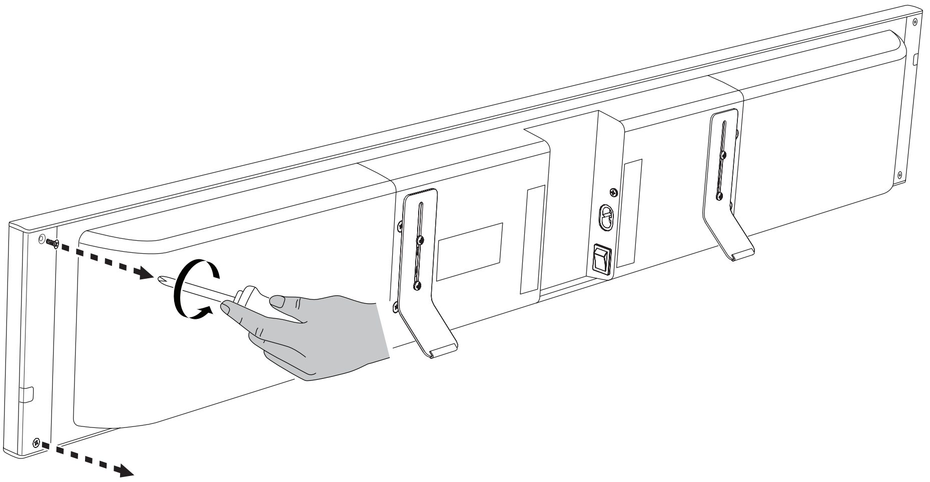

2

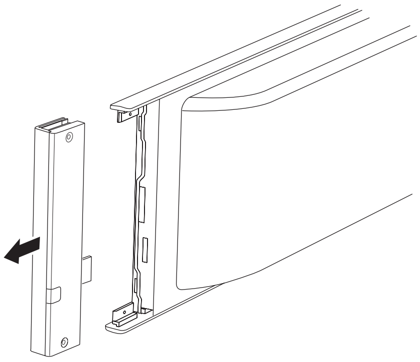

3

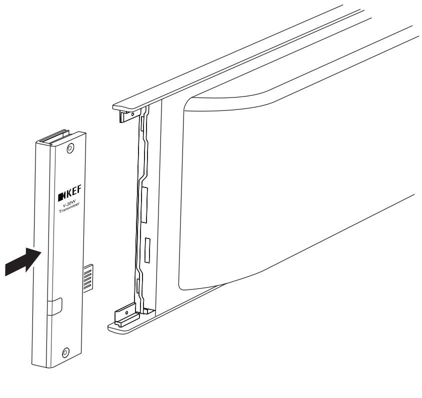


4

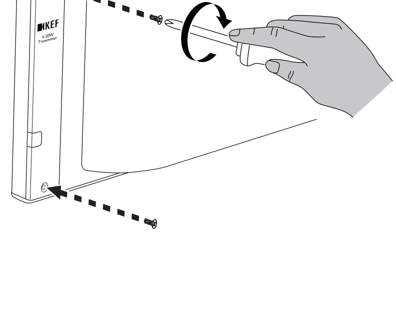


5

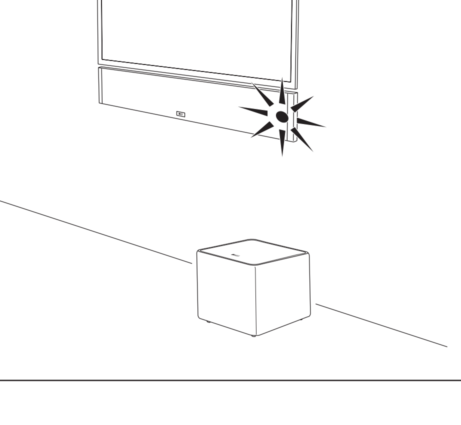

# Positioning

(DEU) Aufstellung (FRA) Positionnement (JPN) 位置 (SPA) Posicionamiento (CHI-S) 摆放位置

ENG The V-20W is a front firing configuration,therefore you may place the unit close to walls or structures on the right and left sides.

DEU Der V-20W hat das Basschassis und den Bassreflexkanal in der Front.Dadurch kann man den Subwoofer nah vor oder an eine Wand stellen ohne Klangeinbußen befürchten zu müssen.

FRA L'évent et le haut-parleur du V-20W étant en configuration frontale,il s'intégrera aisément près des murs,dans une niche ou dans un meuble ouvert.

JPN V-20W は前から音が出る構造です。したがって、左右の壁際に寄せて設置することも可能です。

SPA El V-20W tiene un lanzamiento frontal de sonido,por consiguiente puedes situar la unidad pegada a paredes o estructuras en el lado derecho o izquierdo.

CHI-S V-20W 向前送音，因此左右两侧可以离墙或其他结构物近一些。

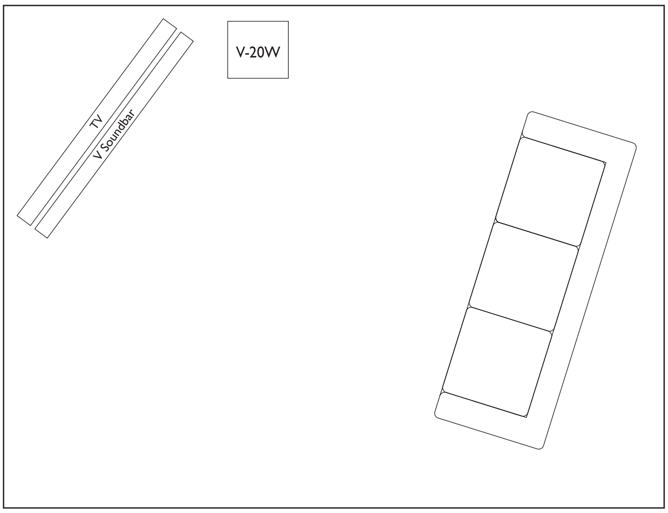


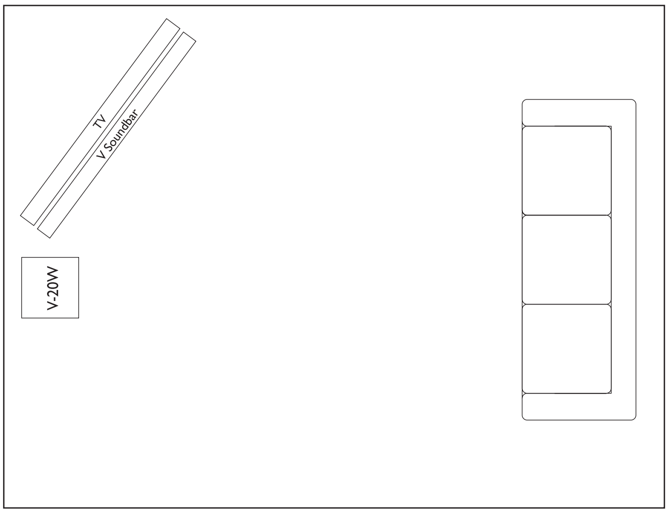


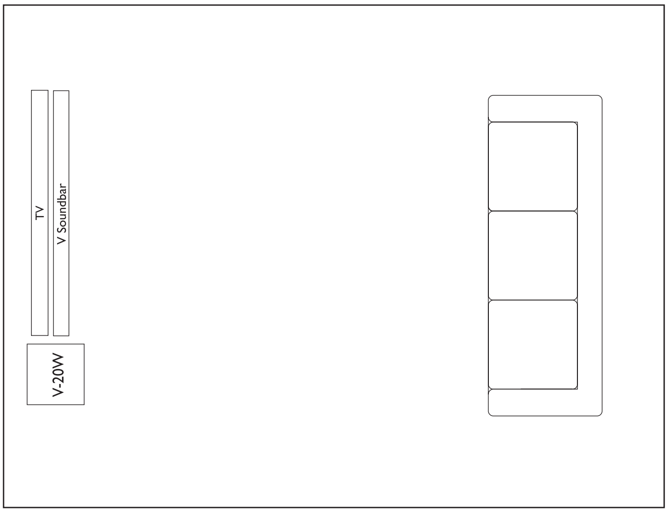


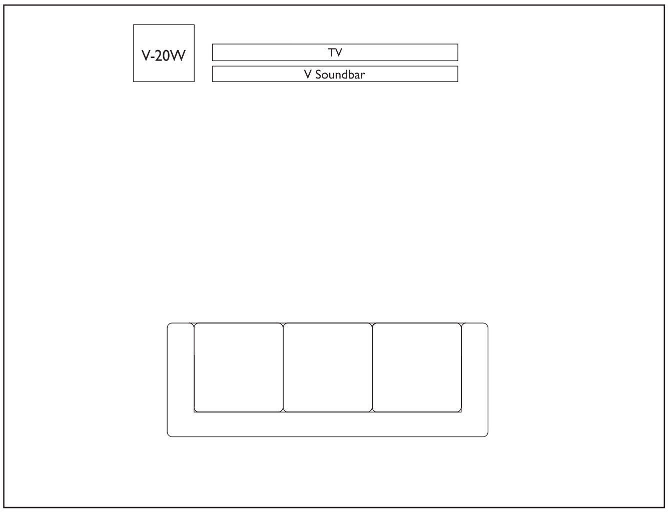


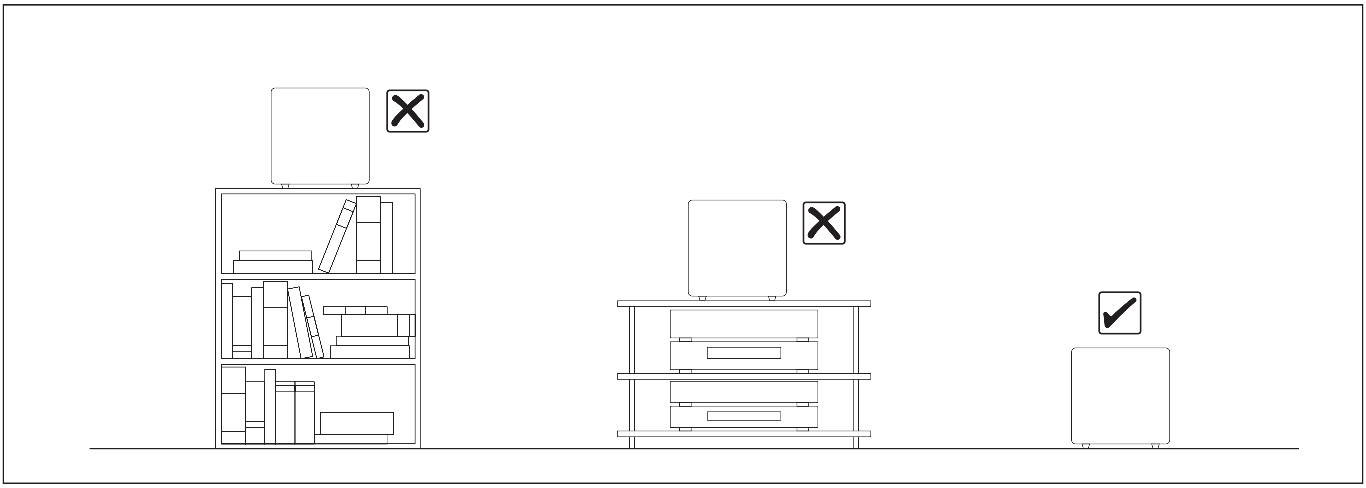

# Controls and sockets

(DEU) Bedienungselemente und Anschlüsse (FRA) Commandes et prises (JPN) コントロールＳＷ及び入出力端
(SPA) Controles y conexiones (CHI-S) 控制和接口

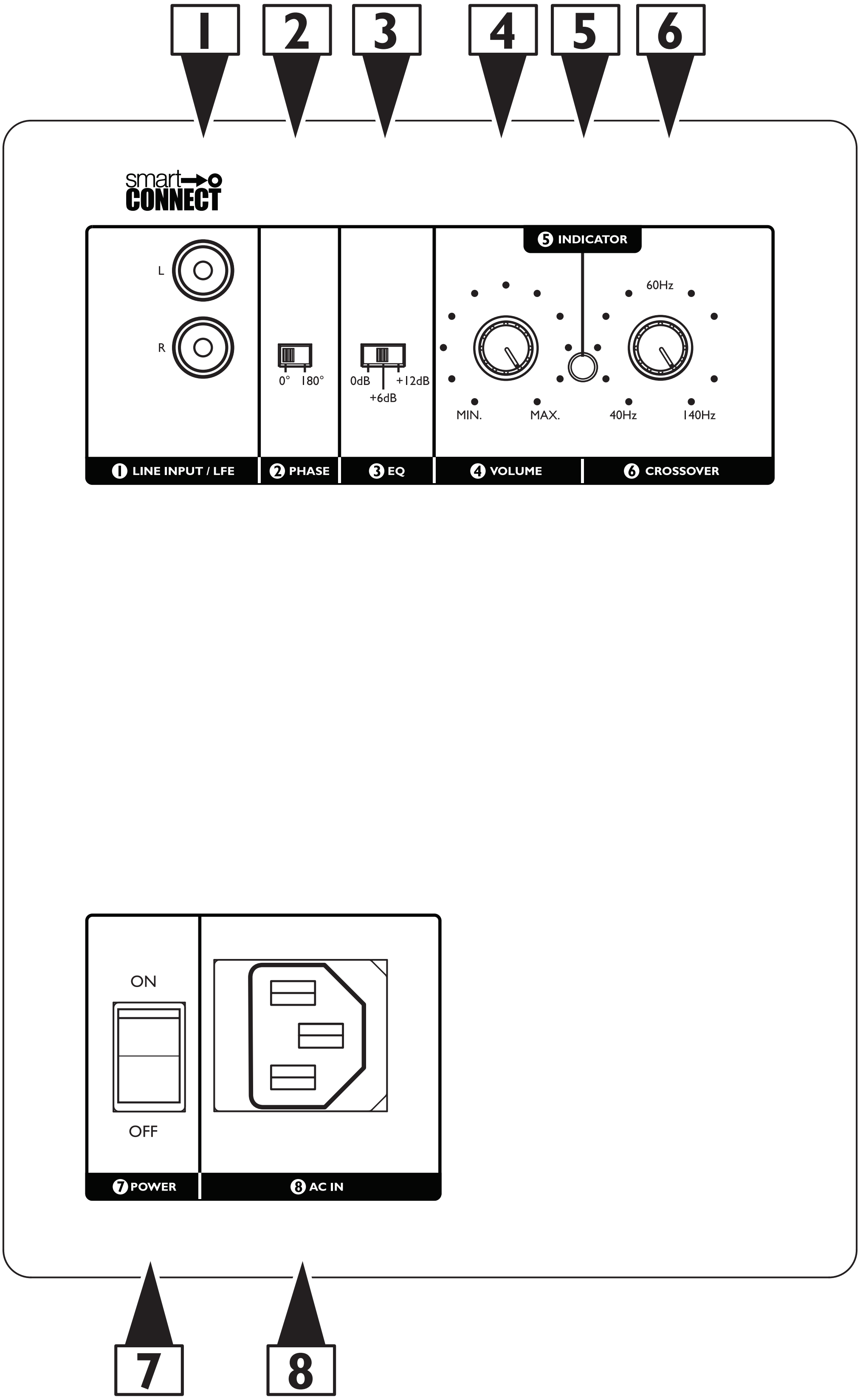

# English instructions



## Controls and sockets

**V-20W Subwoofer Rear Panel**

1. LFE / Line in Smart Connect input
2. Phase control
3. Bass boost
4. Level control
5. Mains indicator light    Power ON    Power OFF

    Red / Green

6. Crossover frequency control
7. 'ON/OFF' switch    (Vacation switch)
8. AC power input    (230V Euro / 230V UK / 115V US)

## Positioning

As the sub-bass (low frequency) sound produced by the subwoofer is non-directional it can be positioned almost anywhere in the room, although it should not be placed too close to the listener. For optimum performance try the subwoofer in different positions to find the best place for a boom-free sound.

## Connection to V700

Refer to P.9.

Set the Volume and CROSSOVER on the subwoofer to maximum for best audio performance from V720W.

Adjust the subwoofer volume with your TV remote.

Press the mute button 3 times quickly to enter subwoofer volume control mode. LED indicator on V700 should show a slow pulse.

## Connection to AV amplifier / receiver

Connect to the amplifier LFE subwoofer output.

All inputs work simultaneously.

Set the subwoofer frequency on the amplifier / receiver to 80Hz (refer to the amplifier / receiver manual).

Set the crossover on the V-20W to 140Hz.

Set the volume on the V-20W to the 7th dot.

Ensure that the satellites are set to the appropriate configuration in the amplifier / receiver menu (refer to the speaker manual).

Adjust the subwoofer volume on the AV amplifier / receiver to your desired level (refer to the amplifier / receiver manual).

## Connection to stereo preamp / receiver

Connect to amplifier speaker or preamp or subwoofer output.

Set the crossover to 80Hz for large speakers or higher to match small speakers. Start with the volume set at the 7th dot. Adjust the volume to match output to your main speakers.

## Manual controls

It is possible to manually adjust the set up of the V-20W instead of using the amplifier / receiver.

**A. Crossover Frequency Control**

The crossover frequency control changes the upper cut-off frequency of the subwoofer. Its effective range is from 40Hz to 140Hz at a rate of 24dB per octave. The frequency control should be adjusted to achieve the smoothest integration between the main/satellite speakers and the
subwoofer. Clockwise rotation will increase the cut-off frequency and anti-clockwise rotation will decrease the cut-off frequency.

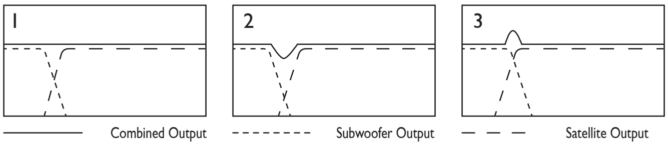


1. Ideal crossover - flat response.
2. Crossover point set too low - causes dip in combined response.
3. Crossover point set too high - causes hump in combined response.

**B. Phase Control**

The phase control will normally be set at 0° but more output level can sometimes be achieved in the 180° position, particularly when the subwoofer is far away from the satellite speakers.

**C. Volume Control**

The volume control adjusts the output level of the subwoofer in relation to the satellite or AV speaker output level. Clockwise rotation to increase the output level or anti-clockwise to decrease the output level.

**Bass Boost (EQ)**

The bass boost control is intended to adjust the response of the subwoofer to compensate for room conditions and user preferences. Boost is switchable between 0, +6 and +12dB at around 65Hz.

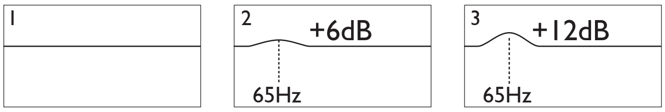


# Trouble Shooting

| FAULT | REMEDY |
|---|---|
| Mains indicator light does not come on. | Check that the subwoofer is plugged into the mains supply and that any switches are on.<br>Check any fuses (including the plug) or circuit breakers on the mains supply which may affect the power to the subwoofer.<br>Ensure that all equipment is switched on.<br>Contact your dealer for further advice. |
| Mains indicator light is on but no sound comes from the subwoofer. | <br>Check and adjust the level control.<br>Check the output sockets on the source equipment are correctly switched and adjusted to provide sufficient level to drive the subwoofer.<br>Check that all connections between the subwoofer and the source equipment are correct and adjust as necessary. |
| If there is still no sound. | Contact your dealer for further advice. |
| Red light no sound.<br>Green light no sound. | Check volume levels of subwoofer and amplifier/receiver. |

# Deutsche Anleitung

DEU

## Bedienungselemente und Anschlüsse

**Modell V-20W Subwoofer Rückseite**

1. LFE/Line in Smart Connect-Eingang
2. Phasensteuerung
3. Bassanhebung
4. Pegeleinstellung
5. Betriebsanzeige  Betrieb  Standby

Rot / Grün

6. Übergangsfrequenz
7. Netzschalter (EIN/AUS) (Urlaubsschalter)
8. Netzstromeingang (230V Euro / 230V UK / 115V US)

## Aufstellung/Netzkabelanschluß

Da der vom Subwoofer produzierte Tiefbaß ungerichtet ist, kann das Gerät praktisch fast an jedem Ort im Raum aufgestellt werden. Eine Aufstellung in direkter Nähe des Zu-hörers ist allerdings nicht empfehlenswert. Nach Möglichkeit sollten Sie den Subwoofer probeweise an verschiedenen Orten aufstellen um die beste Position zu ermitteln. Ein Netzkabel, das den gültigen landesspezifischen Sicherheitsbestimmungen entspricht, ist im Lieferumfang enhalten.

## Anschluss an V700

Siehe P.9.

Stellen Sie die Lautstärke (VOLUME) und die Übergangsfrequenz (CROSSOVER) am Subwoofer auf Maximum, um die beste Klangqualität des V720W zu erreichen.

Stellen Sie die Lautstärke des Subwoofers über Ihre TV-Fernbedienung.

Betätigen Sie die Stumm-Taste dreimal schnell hintereinander, um in die Lautstärkenregelung für den Subwoofer zu gelangen. Die LED-Anzeige am V700 sollte dabei langsam blinken.

## Anschluss an einen AV-Receiver / -Verstärker

Vom Subwoofer-Ausgang des Verstärkers/Receivers.

Alle Eingänge können gleichzeitig benutzt werden.

Stellen Sie die Übergangsfrequenz des Subwoofers im entsprechenden Menü des Receivers / Verstärkers auf 80 Hz ein. (Hinweise hierfür finden Sie in der Bedienungsanleitung des Receivers / Verstärkers).

Stellen Sie die Übergangsfrequenz am V-20W auf 140 Hz ein.

Stellen Sie die Lautstärke des V-20W auf Level 7.

Stellen Sie sicher, dass die Receiver- / Verstärker-Einstellungen für die

Satellitenlautsprecher den Empfehlungen der Bedienungsanleitung entsprechen. (Hinweise hierfür finden Sie in der Bedienungsanleitung der Satellitenlautsprecher).

Stellen Sie die Lautstärke des Subwoofers am Receiver / Verstärker auf den von ihnen gewünschten Wert ein. (Hinweise hierfür finden Sie in der Bedienungsanleitung des Verstärkers).

## Vom Stereoverstärker/Receiver

Verbindung zum Lautsprecherausgang des Verstärkers oder Vorverstärkerausgang oder Subwoofer-Ausgang.

Wählen Sie die Übergangsfrequenz 80Hz für große oder höher für kleinere Lautsprecher. Stellen Sie zuerst den Lautstärkeregler auf die Sieben-Uhr-Stellung und erhöhen Sie die Lautstärke des Subwoofers weiter bis sie zu der Lautstärke der Hauptlautsprecher passt.

## Direkte Einstellung

Sie können Die Subwoofer-Einstellungen auch direkt am Subwoofer vornehmen, ohne über die Menüs des Receivers / Verstärkers zu gehen.

### A. Frequenzeinstellung

Die Frequenzeinstellung ändert die obere Trennfrequenz des Subwoofers, Der Einstellbereich reicht von 40Hz bis 140Hz; die Flankensteilheit beträgt 24dB Oktave. Der Regler sollte so eingestellt sein, dass Frontlautsprecher und Subwoofer optimal zusammenarbeiten; d.h. es sind weder "Frequenzlücken" vorhanden, noch findet eine Überbetonung bestimmter Grenzfrequenzen statt. Durch Rechtsdrehen (im Uhrzeigersinn) wird die Trennfrequenz erhöht. Durch Linksdrehen (gegen den Uhrzeigersinn) wird sie gesenkt.

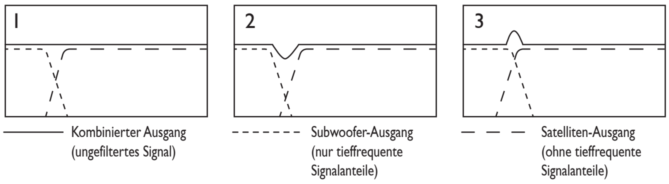


1. Ideale Trennfrequenz : flacher Frequenzgang
2. Übergangspunkt zu niedrig: Verursacht eine "Frequenzlücke" im kombinierten Frequenzgang
3. Übergangspunkt zu hoch: verursacht eine Überbetonung bestimmter Frequenzen im kombinierten Frequenzgang

### B. Phasensteuerung

Der Phasensteuerung wird normalerweise auf 0° eingestellt. Allerdings kann manchmal in der Position 180° ein höherer Ausgangspegel erzielt werden, insbesondere, wenn der Subwoofer weit von den Satellitenlautsprechern entfernt ist.

### C. Pegeleinstellung

Mit der Pegeleinstellung kann der Ausgangspegel des Subwoofers auf den Ausgangspegel der Satelliten- oder AV-Lautsprecher eingstellt werden. Durch Rechtsdrehen (im Uhrzeigersinn) wird der Ausgangspegel erhöht. Durch Linksdrehen (gegen den Uhrzeigersinn) wird er gesenkt.

### Bassanhebung (EQ)

Die Einstellung der Bassanhebung erlaubt die Anpassung des Subwoofers an die Bedingungen des Raums und Ihrem personlichen Geschmack. Die Anhebung ist schaltbar in folgenden Stufen: 0 dB, +6 dB und +12 dB bei etwa 65 Hz.

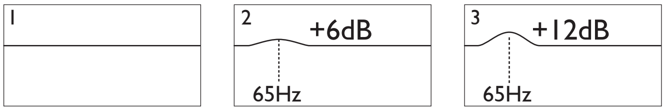


# Fehlersuche

| SYMPTOM | FEHLERBESEITIGUNG |
|---|---|
| Betriebsanzeige leuchtet nicht auf. | Vergewissern Sie sich, daß der Subwoofer an das Stromnetz angeschlossen ist.<br>Überprüfen Sie (z.B. mit irgendeinem anderen Gerät), ob an der betreffenden Netzsteckdose Spannung anliegt.<br>Bitte wenden Sie sich an Ihren Fachhändler. |
| Betriebsanzeige leuchtet immer noch nicht auf | Vergewissern Sie sich, daß alle Geräte eingeschaltet sind. |
| Betriebsanzeige leuchtet, jedoch kein Ausgangssignal aus dem Subwoofer. | Pegeleinstellung überprüfen und ggf, korrigieren.<br>Überprüfen Sie, ob der entsprechende Hoch-oder Niederpegel-Ausgang am Verstärker aktiviert ist und so eingestellt ist, daß ein ausreichender Pegal an den Subwoofer übertragen wird.<br>Vergewissern Sie sich, dass alle Anschlusskabel bzw. - stecker fest und ordnungsgemäß sitzen. Tauschen sie ggf, die Anschlusskabel aus. |
| Immer noch kein Ausgangssignal aus dem Subwoofer. | Bitte wenden Sie sich an Ihren Fachhändler. |
| Rotes Licht kein Klang.<br>Grünes Licht kein Klang. | Überprüfen Sie die Einstellung für die Lautsärke. |

# Instructions en francais



## Commandes et prises

**Panneau arrière du modèle V-20W Subwoofer**

1. LFE/ Entrée ligne bas-niveau.
2. Contrôle de phase.
3. Bass Boost
4. Commande de niveau.
5. Témoin de mise MARCHE ARRET

Rouge / Vert

6. Commande de la fréquence de coupure.
7. Commutateur 'MARCHE/ARRET' (ON/OFF)
   (Interrupteur absence prolongées)
8. Entrée d'alimentation (230V Euro / 230V UK / 115V US)

## Positionnement/Branchement sur secteur

Dans la mesure où le son infra-grave (basse fréquence) produit par le subwoofer est non-directionnel, ce dernier peut être placé en n'importe quel endroit de la pièce. On veillera toutefois à ne pas le positionner trop près de l'auditeur. Essayez, si possible, de placer successivement le subwoofer en différents endroits de manière à localiser le meilleur endroit pour un rendu du son sans grondement. Un câble d'alimentation satisfaisant aux normes nationales de mise à la terre et répondant aux exigences locales en matière de sécurité est fourni avec le subwoofer.

## Connexion à V700

Consultez la P.9

Réglez le volume (VOLUME) et le FILTRE (CROSSOVER) du caisson au maximum pour une performance audio optimale du V720W.

Réglez le volume du caisson de basses via la télécommande de votre TV.

Appuyez rapidement 3 fois sur le bouton Silence (Mute) pour entrer dans le mode de commande du volume du caisson de basse. L'indicateur LED du V700 devrait clignoter lentement.

## Raccordement à un amplificateur ou un récepteur Audio/Vidéo

Connectez à la sortie LFE subwoofer de l'amplificateur.

Toutes les entrées fonctionnent simultanément.

Réglez, sur l'amplificateur/récepteur, la fréquence de sortie du caisson de basses a 80Hz (veuillez vous référer au manuel d'utilisation de l'amplificateur/récepteur).

Régler la fréquence de coupure du V-20W à 140Hz

Régler le volume du V-20W au niveau 7

Assurez vous, sur l'amplificateur/récepteur, que la configuration des satellites est appropriée (veuillez vous référer au manuel d'utilisation des satellites).

Ajustez le volume du caisson de basses sur l'amplificateur/récepteur (veuillez vous référer au manuel d'utilisation de l'amplificateur/récepteur).

## Connexion à un amplificateur intégré stéréo ou à un préamplificateur stéréo

Branchez sur la sortie haut-parleurs ou pré-ampli ou subwoofer de l'amplificateur. Réglez la fréquence de coupure sur 80Hz pour une utilisation avec des enceintes de type colonne/bibliotheque ou sur une fréquence plus élevée pour des enceintes de type satellite. Commencez avec le volume réglé sur le septième point. Ajustez le volume en fonction du niveau sonore produit par vos enceintes principales.

## Reglages manuels

Il est possible de régler le V-20W via ses propres réglages en lieu et place de ceux de l'amplificateur/récepteur.

**A. Commande de la fréquence de coupure.**

Cette commande modifie la fréquence de coupure supérieure du subwoofer. Sa plage de réglage efficace s'échelonne de 40Hz à 140Hz à un taux de 24 dB par octave. La commande de fréquence doit être réglée de manière à obtenir la parfaite intégration entre les hautparleurs principaux/satellites et le subwoofer.Une rotation dans le sens horlogique relèvera la fréquence de coupure et une rotation dans le sens anti-horlogique abaissera la fréquence de coupure.

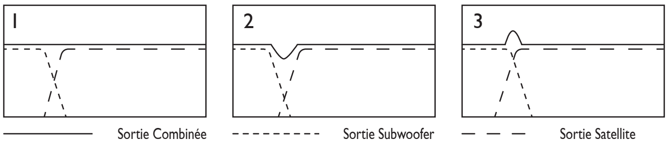


1. Croisement idéal - Réponse plate.
2. Point de croisement réglé trop bas - provoque um creux en réponse combinée.
3. Point de croisement réglé trop haut - provoque une bosse en réponse combinée.

**B. Contrôle de phase**

Le contrôle de phase sera normalement positionné sur 0º. Un niveau plus élevé de sortie peut toutefois être obtenu en position 180º, et ce plus particulièrement lorsque le subwoofer est éloigné des hautparleurs satellites.

**C. Commande du niveau**

La commande de niveau règle le niveau de sortie du subwoofer en fonction du niveau de sortie du haut-parleur satellite ou AV. Une rotation dans le sens horlogique augmentera le niveau de sortie et une rotation dans le sens anti-horlogique abaissera le niveau de sortie.

**Bass Boost (EQ)**

La fonction "bass Boost"permet d'adapter la réponse au local ou aux préférences personnelles. Les basses peuvent etre "poussées" pas par pas, 0,+6 et +12dB a +/-65Hz

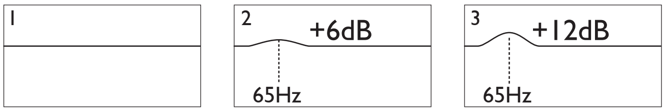


# Dépannage

| PROBLEME | REMEDE |
|---|---|
| Le témoin indicateur de mise sous tension ne s'allume pas. | Vérifier que la fiche secteur du subwoofer est bien branchée sur le secteur et que les commutateurs sont positionnés sur 'ON'.<br>Vérifier tous les fusibles (ainsi que la fiche) du circuit d'alimentation du subwoofer.<br>Pour de plus amples conseils, adressez-vous à votre revendeur. |
| Le témoin indicateur de mise sous tension ne s'allume toujours pas. | Vérifier que toute l'installation est branchée. |
| Le témoin indicateur de mise sous tension est allumé mais aucun son ne provient du subwoofer. | ON OFF<br>Vérifier et régler le commande de niveau.<br>Vérifier que les prises de sortie de l'équipement source sont correctement commutées et procéder à un réglage de manière à obtenir un niveau suffisant pour le subwoofer.<br>Vérifier que toutes les connexions entre le subwoofer et l'équipement source sont correctes et procéder, si nécessaire, à la correction. |
| Le subwoofer n'émet toujours aucun son. | Pour de plus amples conseils, adressez-vous à votre revendeur. |
| Voyant rouge pas de son<br>Voyant vert pas de son | Vérifier les niveaux |

# 使用方法



## コントロール・スイッチと入出力端子

### V-20W リアパネル

1. LFE 用入力端子(RCA)
2. 位相切り替え SW
3. バスブースト(EQ)
4. 音量調整
5. 電源パイロットランプ　　スタンバイ　　オン

赤/ 緑

6. クロスオーバー周波数調整
7. 主電源 SW
8. AC 電源ケーブルコンセント

## 設置位置

サブ・ウーファーから再生される超低域の音には指向性がありませんので、設置場所についてそれほど気にする必要はありませんが、視聴位置に近づけないで下さい。もし可能であれば、ブーミーな感じがしない場所を探すためにサブ・ウーファーの位置を移動してみてください。一般にフロントスピーカーの位置に近いところがよいといわれています。

## V700への接続

9ページを参照してください。
V720Wからの信号を最高の音質で再生するには、音量ボリュームとクロスオーバーボリュームはそれぞれMAX. 最大の位置にセットしてください。
お使いのテレビのリモコンを経由してサブウーファーの音量を調整します。
ミュートボタンを3回素早く押して、サブウーファーの音量コントロールモードに切り替えます。
V700のLEDインジケータがゆっくり点滅します。

## AVアンプやレシーバーとの接続方法

アンプやレシーバーの LFE またはサブウーハー出力を V-20W の Line Input に市販の RCA ピンケーブルでつなぎます。

アンプ(レシーバー)の LFE の設定を 80Hz にします。(アンプなどのマニュアルを参照ください。)

V-20WのCrossoverの設定を140Hzにします。

V-20Wのボリュームを第7ドットに設定します。

サテライトスピーカーのクロスオーバー設定はサテライトスピーカーのマニュアルによります。通常は 120Hz–70Hz の間となります。

## ステレオプリアンプ/レシーバーとの接続

まず、プリアンプやレシーバーのRCAサブウーハー出力を本機の入力端子(RCA)に繋ぎます。(サブウーハー出力端子がないときは、アンプのスピーカー出力からスピーカーケーブルでサブウーハーのハイレベル入力端子に繋ぎます。)

クロスオーバーは大きなスピーカーでは80Hzくらいに設定します。小型スピーカーでは、100−120Hzくらいが設定の目安です。音量ボリュームは7つ目のドット(しるし)ぐらいに始めは設定し、メインスピーカーと音量レベルが合うように再度調整します。

## 手動による設定

V-20W はアンプやレシーバーの設定をしないで手動でちょうせいすることも可能です。

### A. クロスオーバー周波数調整方法(Frequency Control)

周波数調整はサブウーファーの高域側のカットオフ周波数を調整します。調整可能範囲は 40Hz〜140 Hzで、12dB/oct. で減衰します。カットオフ周波数は、メイン/サテライト・スピーカーとサブウーファーとの間で自然な繋がりが得られるように調整してください。

時計方向に回すとカットオフ周波数が高くなります. また、反時計方向に回すとカットオフ周波数が低くなります。

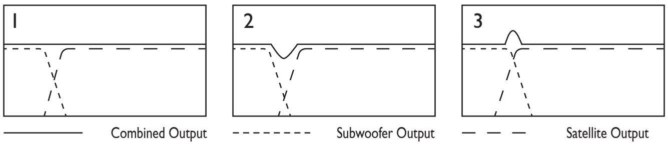


1. 理想的なクロスオーバー… フラット・レスポンスが得られます
2. クロスオーバー・ポイントが低すぎる… クロスオーバー周波数近辺に谷間ができます
3. クロスオーバー・ポイントが高すぎる… クロスオーバー周波数近辺が盛り上がります

### B. 位相調整(Phase Control)

通常は, “0°”の位置にセットしますが、サブウーファーとサテライト・スピーカーの距離が特に離れている場合など、“180°”にセットしたほうが大きな音量を得られることがあります。

### C. 音量調整(Volume Control)

V-20W の音量と組み合わせるスピーカーの音量とのバランスをとる時に使います。時計方向に回すとサブウーファーからの音量があがり、反時計方向に回すと下がります。最初は中点ぐらいの設定から一番良い点を選んでいきます。

### バスブースト(EQ)

この SW は部屋の状態やお好みによって低音域の 65Hz 付近を
0dB, +6dB, +12dB と選ぶことが出来ます。

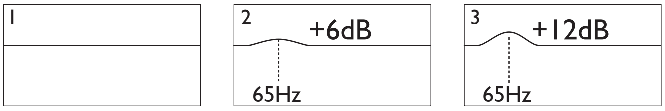


# トラブル・シューティング

| 症状 | 対策 |
| --- | --- |
| パワー・インジケーターが点灯しない。 | サブウーファーの電源コードをコンセントに差し込む。コンセント側にスイッチがついている場合にはオンにする。<br>給電系のフューズが切れていないか、ブレーカーが落ちていないかを確かめる。<br>お買い求めの販売店に相談してください |
| それでもパワー・インジケーターが点灯しない。 | V-20W に接続されているすべての機器の電源をオンにする。 |
| パワー・インジケーターは点灯するがサブ・ウーファーから音が出ない。 | レベル・コントロールを適切な位置にセットする。<br>V-20W に信号を送り出している機器のスイッチ類を正しくセットし、サブ・ウーファーを駆動させるために必要なレベルに調整する。<br>サブウーファーとソース機器との間のすべての接続を正しく行う。 |
| それでも音が出ない。 | お買い求めの販売店に相談してください。 |

# Instrucciones en español



## Controles y conexiones

**V-20W Subwoofer Rear Panel**

1. LFE/ conector entrada de linea
2. Control de fase
3. Realce de graves
4. Control de volumen
5. Luz indicadora de conexión a red — Encendido / Power OFF (apagado)

Rojo / Verde

6. Control de frecuencia de cruce
7. Interruptor ON/OFF (botón)
8. Entrada de corriente (CA) (230V Euro / 230V UK / 115V US)

## Posicionamiento/Conexión a la red

Puesto que el sonido de baja frecuencia producido por el altavoz de bajos no es direccional, puede ser colocado en cualquier lugar de la habitación, aunque no debe ser colocado demasiado cerca del oyente. Si es posible, pruebe el altavoz en diferentes ubicaciones para encontrar el lugar en el que no se produce reverberación del sonido. Se suministra un cable de conexión a la red de acuerdo con los requisitos del país y las regulaciones relativas a la toma de tierra.

## Conexión a V700

Consulte la P.9.

Ajuste el volumen (VOLUME) y el crossover (CROSSOVER) del subwoofer al máximo para un mejor rendimiento de audio de V720W.

Ajuste el volumen del subwoofer a través de el mando a distancia de su TV.

Oprima el botón de silencio 3 veces rápidamente para ingresar al modo de control de volumen del subwoofer. El indicador LED del V700 debería mostrar un parpadeo lento.

## Conexión a AV amplificador / receptor

Conectar a el amplificador LFE salida subwoofer

Todas las entradas funcionan simultameamente

Seleccione la frecuencia del subwoofer en el amplificador / receptor 80Hz (referido en el manual amplificador/receptor).

Fijar el crossover en el V-20W a 140Hz

Fijar el volumen en el V-20W a el 7º punto.

Asegurase que los satélites están fijados según la configuración adecuada al amplificador/receptor ( especificados en el manual del amplificador/ receptor).

Ajustar el volumen del subwoofer en el amplificador/receptor AV al nivel que desee ( Consultar el manual amplificador/receptor).

## Conectar a preamp/ receptor stereo

Conectar el altavoz del amplificador o preamp o salida de subwoofer. Configurar el crossover del amplificador a 80Hz para altavoces grandes o mas alto para altavoces pequeños. Empezar con el volumen fijado a el 7 punto. Ajustar el volumen para fijar la salida a los altavoces principales.

## Controles manuales

Es posible ajustar manualmente la configuración del V-20W en lugar de usar el amplificador/receptor.

**A. Control de frecuencia**

El control de frecuencia cambia el umbral superior de la frecuencia del altavoz de graves. Su intervalo efectivo va desde 40 a 140 Hz a un régimen de 24 dB por octava. El control de frecuencia debe ajustarse para obtener la integración más suave entre los altavoces principal/satélite y los altavoces de graves.
El giro en el sentido de las agujas del reloj incrementa la frecuencia de corte y en sentido contrario la decrementa.

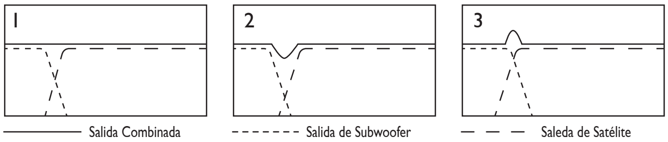


1. Frecuencia de cambio ideal. Respuesta plana.
2. El punto de frecuencia de cambio fijado demasiado bajo causa una depresión en la respuesta combinada.
3. El punto de frecuencia de cambio fijado demasiado alto causa una cresta en la respuesta combinada.

**B. Control de fase**

El Control de fase debe estar normalmente en 0º, pero algunas veces se puede obtener un mayor nivel de salida en la posición de 180º, especialmente cuando el altavoz de graves esta alejado de los altavoces satélite.

**C. Control de nivel**

El control de nivel ajusta el nivel de salida del altavoz de graves en relación con los altavoces AV o satélites. El giro hacia la derecha incrementa el nivel de salida y hacia la izquierda lo disminuye.

**Realce de graves (EQ)**

El control de realce de graves permite ajustar la respuesta del subwoofer para compensar las condiciones de la sala y las preferencias del usuario. El realce se puede poner a 0, +6 y +12 dB en torno a 65Hz.

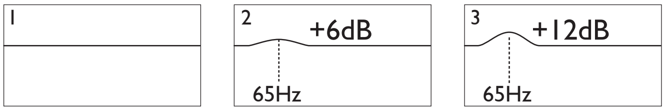


# Localización de averias

| SÍNTOMA | REMEDIO |
| --- | --- |
| La luz indicadora de red no se ilumina. | Compruebe que el altavoz de graves está conectado a la red y que los interruptores están activados.<br>Compruebe los fusibles o disyuntores de la red que puedan afectar a la falta de funcionamiento del altavoz.<br>Póngase en contacto con el proveedor del equipo para obtener asesoramiento. |
| Si la luz indicadora de red sigue sin iluminarse. | Asegúrese de que todo el equipo está conectado. |
| Si la luz indicadora de red está iluminada pero el altavoz de graves no suena. | Compruebe y ajuste el control de nivel.<br>Compruebe que las clavijas de salida del equipo principal están correctamente conectadas y ajústelas para proporcionar potencia suficiente para que funcione el altavoz de graves.<br>Compruebe que todas las conexiones entre el altavoz de graves y el equipo principal (fuente) están correctas y ajústelas según sea necesario. |
| Si sigue sin emitir sonido. | Póngase en contacto con el proveedor del equipo para obtener asesoramiento. |
| Luz roja no suena.<br>Luz verde no suena. | Comprobar niveles. |

# 使用说明

## 控制面板

V-20W 有源超低音扬声器后面板

1. 输入接口
2. 相位控制
3. 低音控制 (EQ)
4. 音量控制
5. 电源指示灯　　开　　关

红色/绿色

6. 分频点控制
7. 电源开关
8. 电源输入

## 位置摆放

本超低音扬声器产生的超低音没有方向性，因此可放在房间的任何位置，但离听音者不要太近。有可能的话， 尝试不同位置， 找出最佳的位置达到最好的效果。

## 连接至V700

参考第9页
为了获得V720W的最佳声音表现，把超低音扬声器的音量(VOLUME)和分频点(CROSSOVER)调至最大。
使用您的电视遥控器调节超低音扬声器的音量。
连按 3 次静音按钮以进入超低音音量控制模式。V700 上的 LED 指示灯应该缓慢跳动。

## 连接至 AV 放大器/接收机

连接至放大器的超低音输出接口。

所有输入同时工作。

将放大器/接收机的超低音输出频率设置为 80Hz（参考放大器/接收机说明书）。

将 V-20W 后面板上的分频点（CROSSOVER）控制设为 140Hz。

将 V-20W 后面板上的音量（VOLUME）设在第 7 点。

确保在放大器/接收机的菜单中将卫星扬声器正确设置（参考扬声器说明书）。

在放大器/接收机上调节超低音扬声器的音量至合适大小（参考放大器/接收机说明书）。

## 连接至立体声前级放大器/接收机

连接至放大器的扬声器输出、前级放大或超低音输出接口。

将分频点设为80Hz以适合‘大’扬声器，或设得更高以适合‘小’扬声器。初始音量设在第7点。调节音量与主扬声器音量相配。

## 手动调节

除了通过放大器/接收机来控制 V-20W 之外，还可以对之进行手动调节。

### A. 分频点控制

分频点控制可以改变该超低音扬声器滤去频率的上限。它的范围为40Hz~140Hz, 比例为每八度音阶 12dB。可以通过调节分频点达到主/卫星扬声器与超低音扬声器的最平滑的融合。

顺时针旋转增加滤去的频率；逆时针旋转减少滤去的频率。

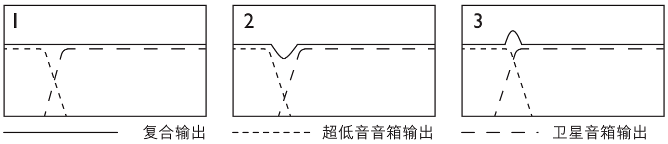


1. 理想分频点 - 回响平整。
2. 分频点太低 - 使复合回响有低陷。
3. 分频点太高 - 使复合回响有峰起。

### B. 相位控制

相位调整旋钮通常置于“0°”的位置，但是若置于“180°”的位置，有时能获得更多的输出电平，尤其是该超低音扬声器距离卫星扬声器很远时。

### C. 音量控制

音量控制调节超低音扬声器相对于卫星扬声器或放大器的扬声器输出音量。顺时针旋转增加音量，逆时针旋转减小音量。

### 低音控制（EQ）

用来调节超低音扬声器的响应以补偿空间条件的限制和用户的偏好。可以选择 0，+6 或 +12dB （在65Hz条件下）。

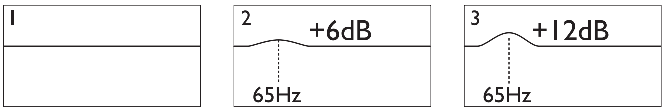


# 故障排除

| 故障现象 | 解决方法 |
| --- | --- |
| 电源指示灯不亮。 | 检查超低音扬声器电源线插头是否插入电源插座及所有开关是否打开。<br>检查所有保险丝（包括插头里的）或可能影响超低音扬声器电源供给的断路器。<br>确保所有设备均已打开。<br>联系您的销售商，寻求进一步帮助。 |
| 如果电源指示灯亮， 但超低音扬声器没有声音发出。 | 检查、调节音量控制。<br>检查音源输出已经正确设置，且输出电平调到足够大，足以驱动超低音扬声器。<br>检查所有连接是否正确并且适当调整。<br>联系您的销售商，寻求进一步帮助。 |
| 电源指示灯亮红色， 没有声音发出。<br>电源指示灯亮绿色， 没有声音发出。 | 检查超低音扬声器和放大器/接收机的音量控制。 |

# Specifications

(DEU) Technische Daten (FRA) Spécifications (JPN) スペック (SPA) Especificaciones (CHI-S) 规格特性

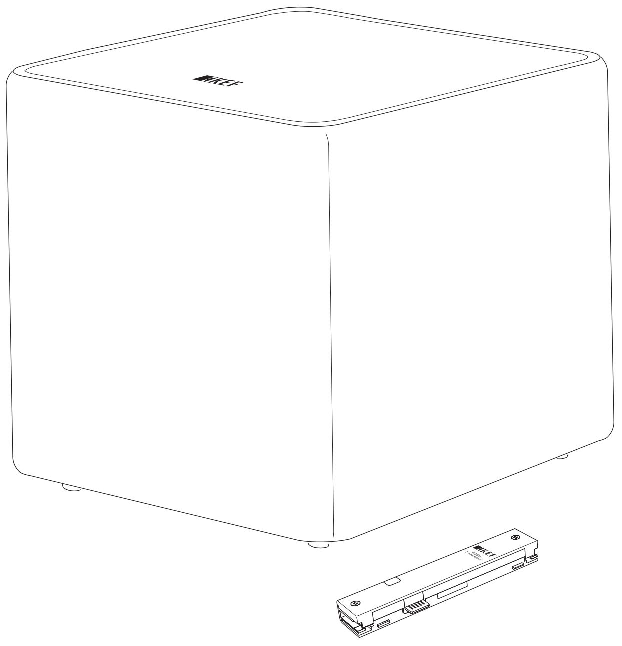


| | |
|---|---|
| Model | V-20W |
| Drive units | 1 x 200mm (8in.) |
| Frequency range (-6dB) | 38Hz - 150Hz |
| Max output SPL | 111dB |
| Amplifier type | Class D |
| Amplifier power | 200W |
| AC power input | 100-240V - 50/60Hz |
| Input | RCA Phono sockets<br>Wireless |
| Internal volume | 15.4 litres |
| Finish | Black with gloss black upper surface |
| Dimensions (H x W x D) | 295 x 295 x 295 mm (11.6 x 11.6 x 11.6 in) |
| Weight | 9.6kg (21.2lbs) |

| | |
|---|---|
| Model | V-20W Wireless Transmitter |
| Frequency Band | 2.4 - 2.4835 GHz (ISM band) |
| Data Rate | Up to 1.2 Mbps |
| Transmission Protocol | AFHSS |
| Frequency Range | 38Hz - 150Hz |
| Sensitivity | 80 dB typical |
| Range | 15m (49ft) typical maximum* |
| Finish | Gloss Black |

* Environmental factors such as building materials and construction may adversely affect wireless signal range

**KEF reserves the right, in line with continuing research and development, to amend or change specifications. E&OE.**

www.kef.com

Issue 3: 09.2013
P/N: 4301-7464+2